MODUŁ DO ANATOMICZNEGO WYCIĘCIA SKRZYDŁA

foodmate
Poultry Processing Systems

Moduł do anatomicznego wycięcia skrzydła Foodmate został opracowany z myślą o optymalnym anatomicznym wycięciu skrzydeł kurczaka bez względu na ustawiony rozmiar. Urządzenie może zostać zainstalowane na większości istniejących linii dzielenia lub na nowym Kompaktowym systemie dzielenia Foodmate. Rama modułu i silnik wykonane są ze stali nierdzewnej a całość wymaga minimum konserwacji oraz jest łatwa w czyszczeniu.

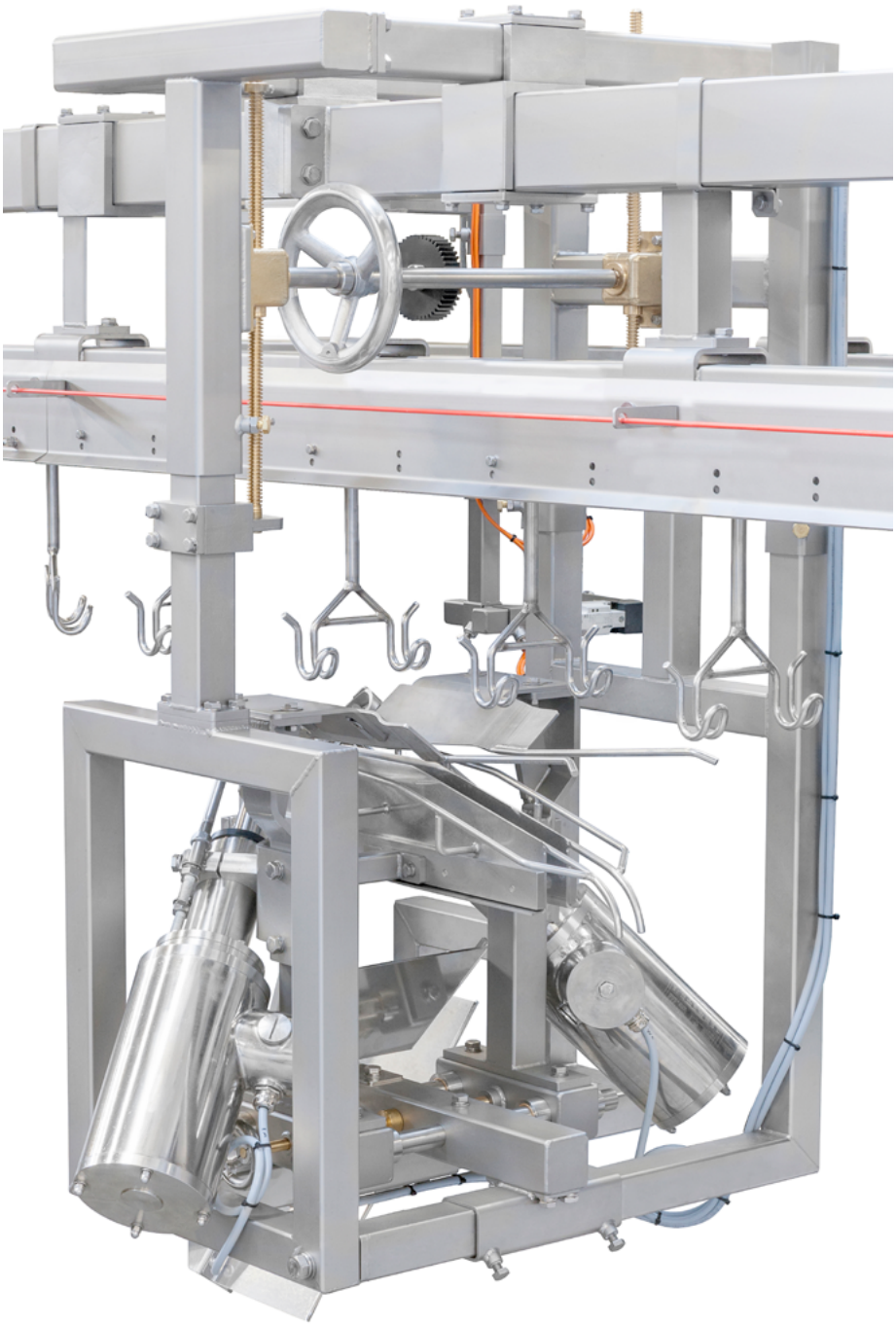

Naszym celem jest unowocześnianie, automatyzacja i wprowadzanie efektywnych rozwiązań.

MODUŁ DO ANATOMICZNEGO WYCIĘCIA SKRZYDŁA

GŁÓWNA ZALETA

• Przerób do 6 000 sztuk drobiu na godzinę.

Firma Foodmate została założona w 2006 roku w Holandii. Produkujemy urządzenia do przetwórstwa żywności, specjalizując się w przetwórstwie drobiu. Ostatnio uruchomiliśmy Foodmate Brasil w celu szerszej dystrybucji naszych urządzeń w Ameryce Południowa i na całym świecie. Dzięki stałym unowocześnieniom i ogromnej wiedzy wynikającej z dziesiątek lat doświadczenia w branży, wprowadzamy innowacyjność i automatyzację, co pozwala na stałe zmniejszanie kosztów.

Na naszą ofertę składa się szeroki zakres urządzeń do transportu żywca, uboju i skubania, patroszenia, chłodzenia, ważenia, trybowania, systemy dzielenia i wiele innych.

Foodmate dostarcza również sprzęt wykorzystywany do myjni przemysłowych, włączając w to myjki pojemniko, palet oraz cymbrów. Nasz zespół cechuje wieloletnie doświadczenie i profesjonalizm, które pozwalają na projektowanie, usprawnianie i wprowadzanie rozwiązań spełniających stale zmieniające się potrzeby klientów Foodmate.

Dane techniczne:
• Rama i silnik ze stali nierdzewnej
• Moc silnika (IP66): 2 x 0,75 kW
• Wymiary urządzenia:
- Długość: 1094 mm
- Szerokość: 785 mm
- Wysokość: 1622 mm
- Waga: ok. 165 kg

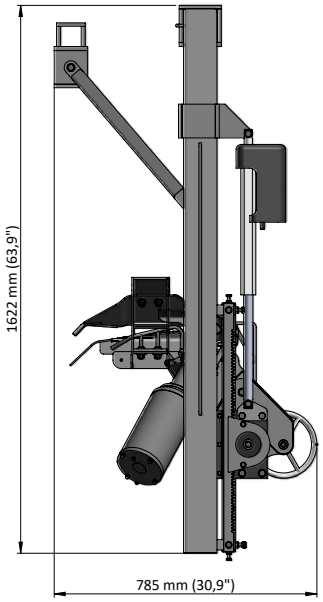

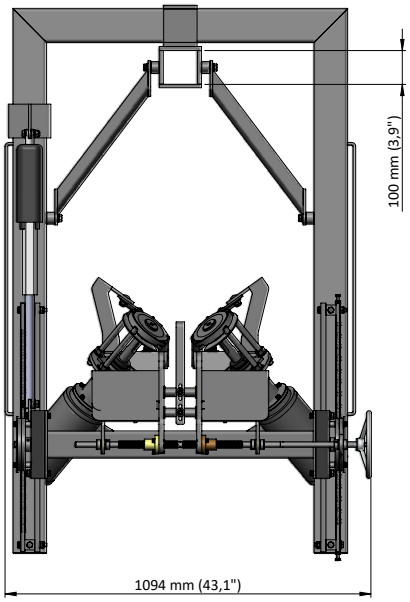

FOODMATE B.V.
The Netherlands
Phone: +31 186 630 240
info@foodmate.nl • www.foodmate.nl

FOODMATE POLSKA
Poland
Phone: +48 601 270 015
biuro@foodmate.nl • www.foodmate.pl

FOODMATE US
U.S.A.
Phone: +1 678 819 5270
info@foodmateusa.com • www.foodmateus.com

FOODMATE BRASIL
Brasil
Phone: +55 19 3308 7768
foodmatebrasil@foodmate.br.com • www.foodmate.nl

foodmate

FOODMATE UK LTD
United Kingdom
Phone: +44 33330 11110
info@foodmate.uk • www.foodmate.uk